LUCKY COFFEE MACHINE CO., LTD.

BUNN®

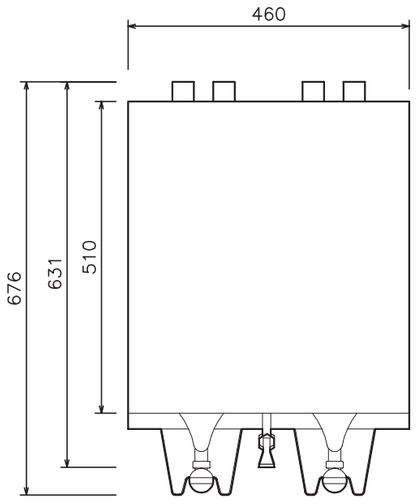

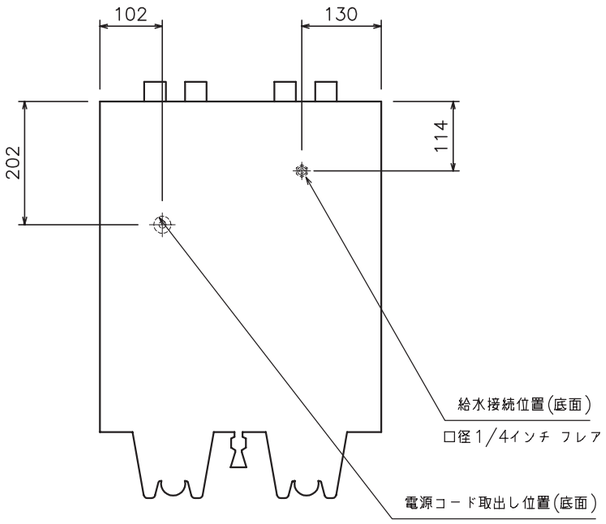

ブルーワー・デュアルSH DBC	
使用ペーパーフィルター	バングルメフィルター、#95
電源:消費電力	単相200V:5400W
コンテナ容量	6.5L×2
抽出能力(約)	480杯/h
幅(mm)	460
奥行(mm)	599(645コンテナ含)
高さ(mm)	910
重量(kg)	35
備考	給湯フォーセット付
コンセント形状	30A

水道直結式

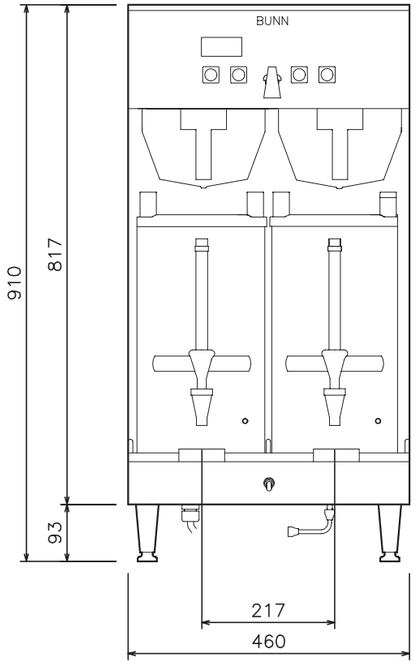

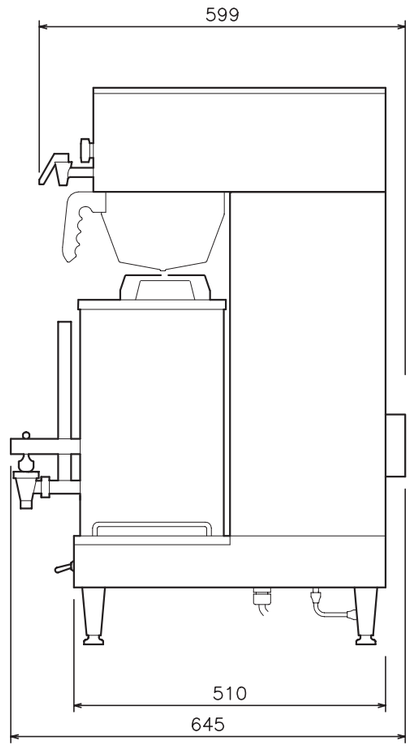

寸法は実機測定値(単位:mm)

			コンテナブルーワー					
			検図	作成	作成年月日	尺度 1/10	投影法	
変更箇所	年 月 日				図名	ブルーワー・デュアルSH DBC		
ラッキーコーヒーマシン株式会社					図番			